令和5年度　高知県高等学校剣道冬季大会
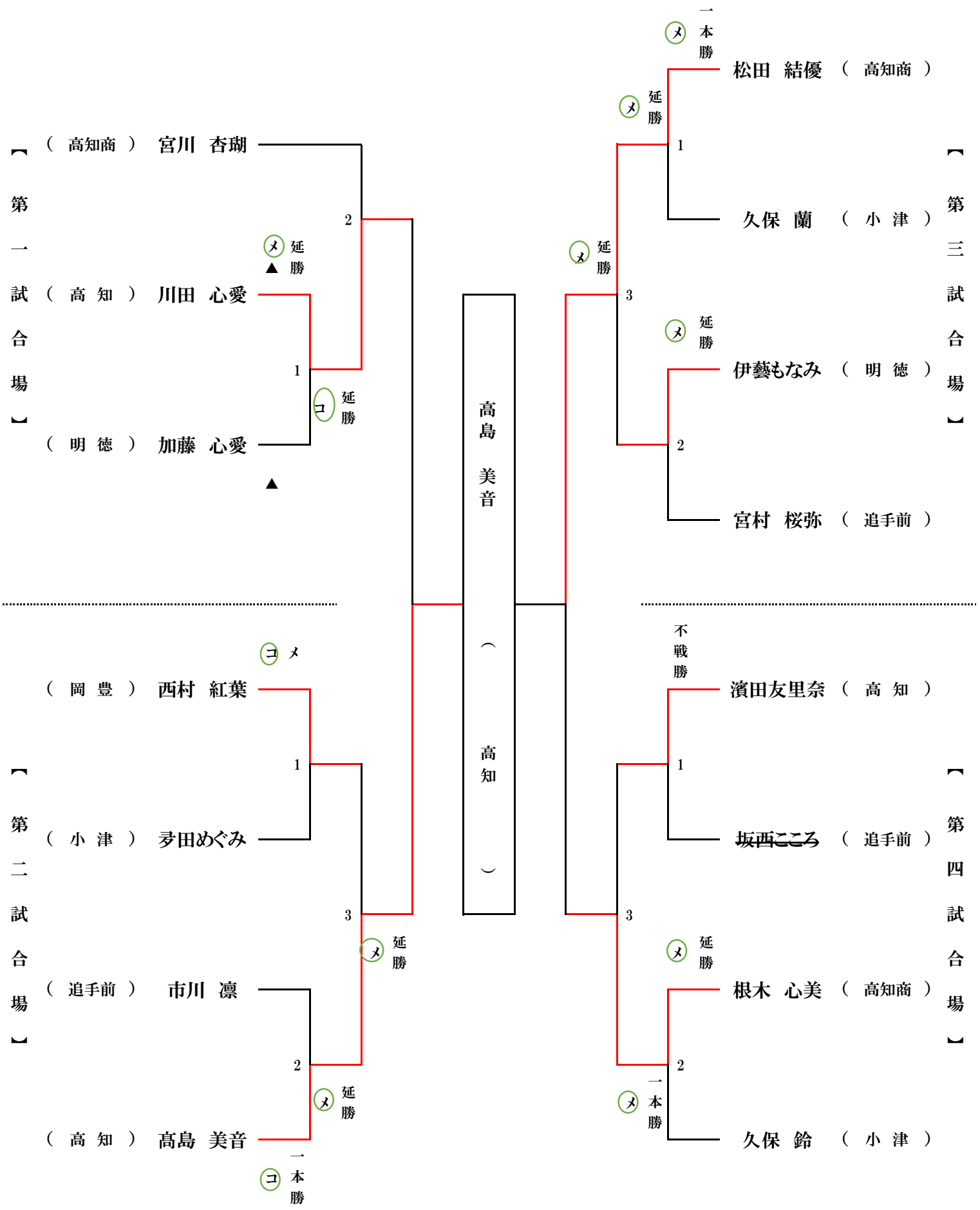
2年女子