令和6年度　高知県高等学校剣道春季大会
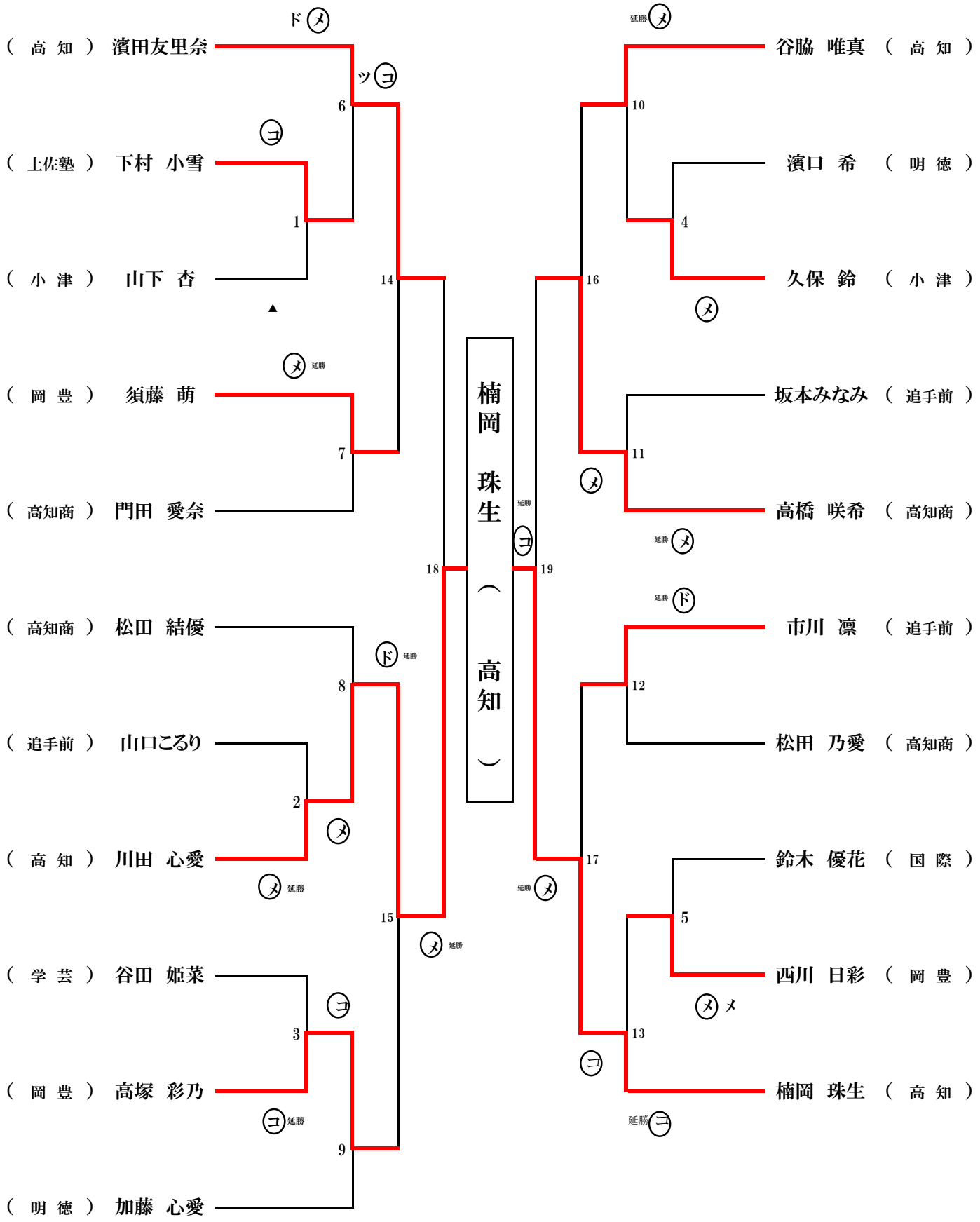
女子【第 一 試合場】