令和6年度　高知県高等学校剣道春季大会
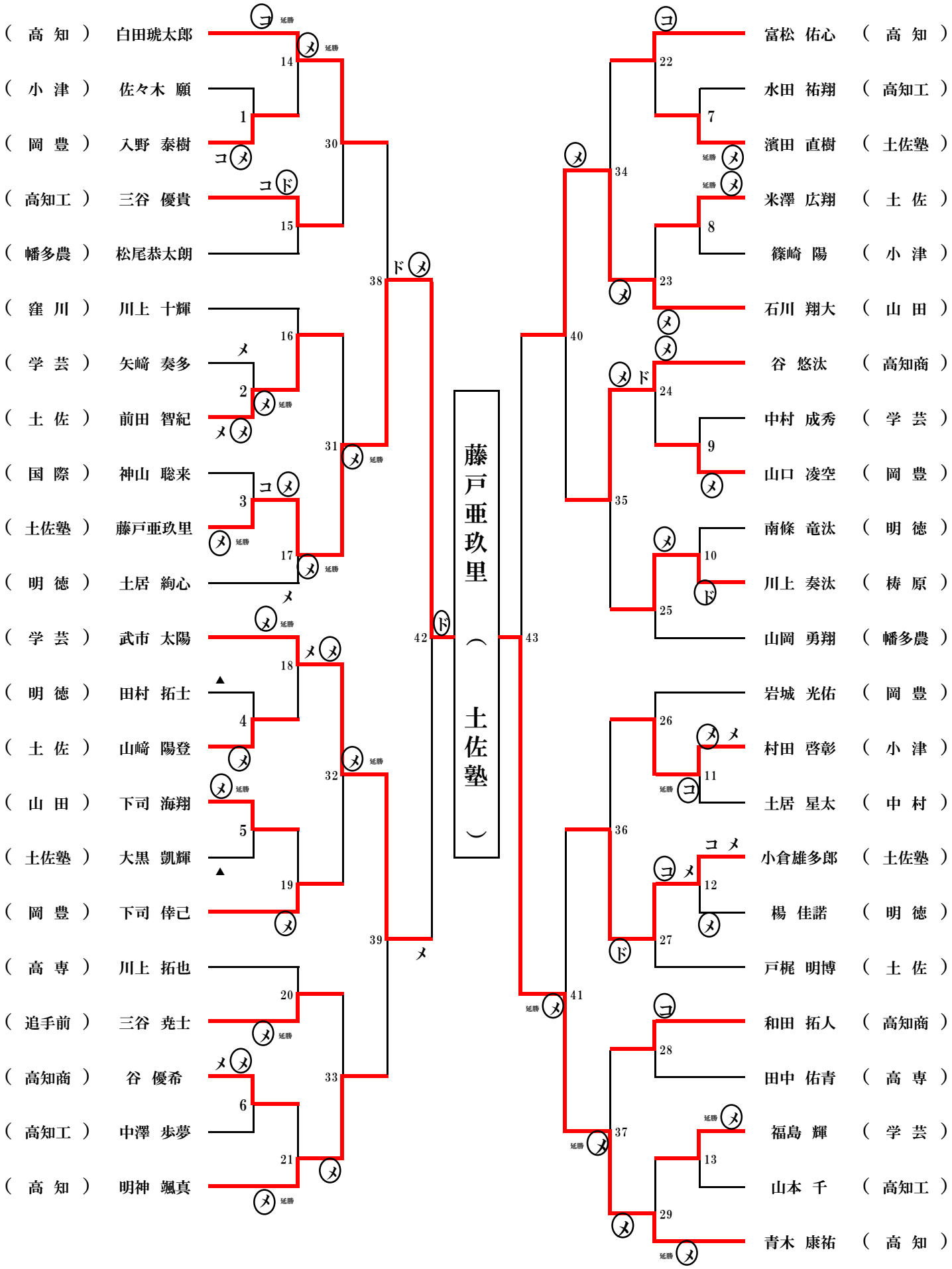
男子【第 二 試合場】